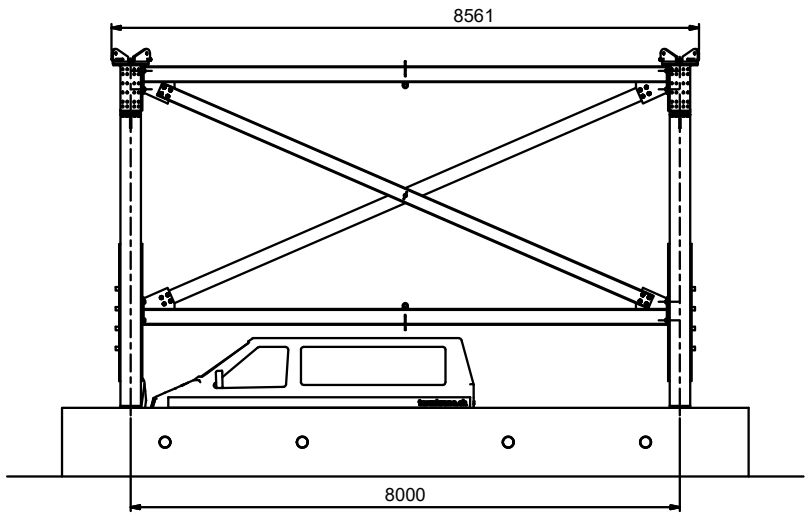

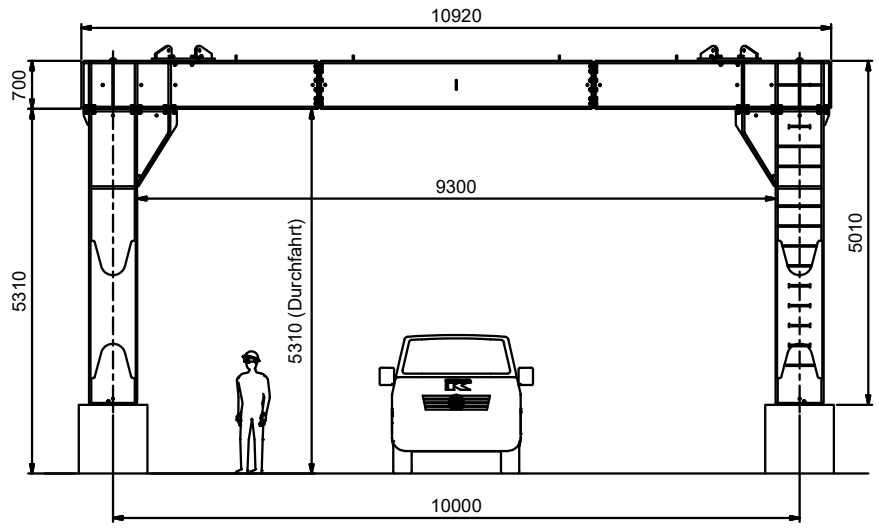

A (1 : 10)
ohne Kreuzrahmen

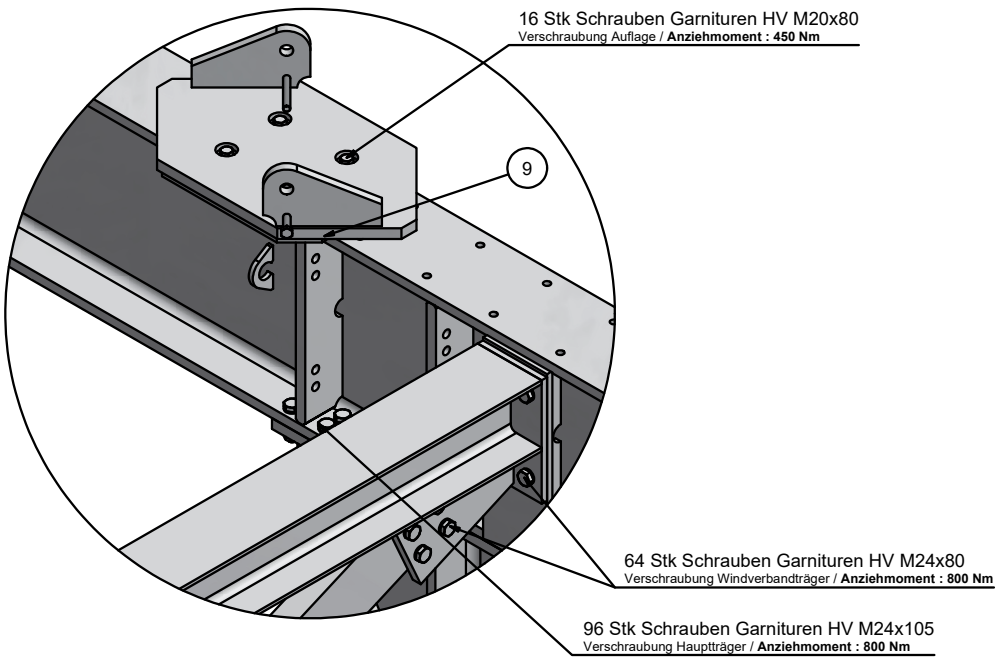

C (1 : 10)

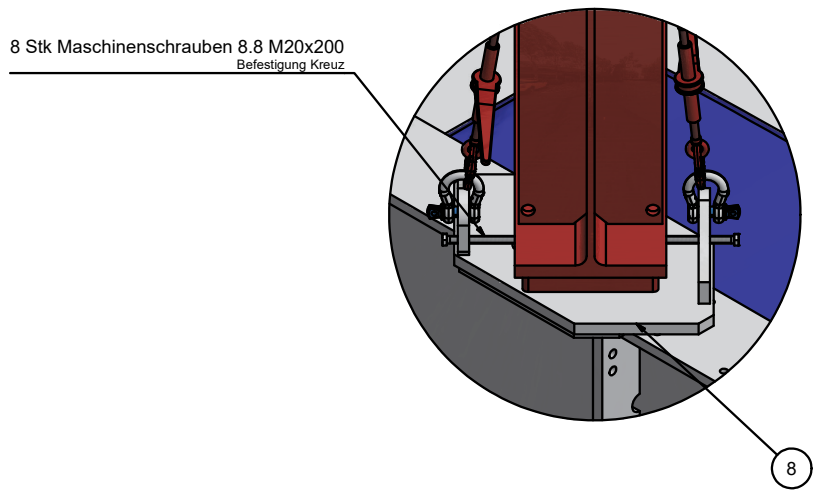

96 Stk Schrauben Garnituren HV M24x95
Verschraubung Hauptträger / **Anziehmoment : 800 Nm**

E (1 : 10)

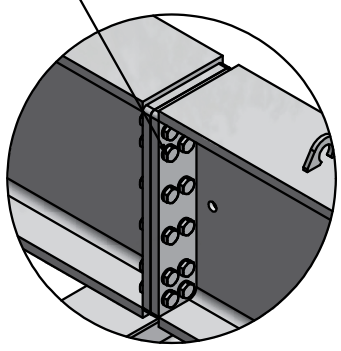

B (1 : 10)

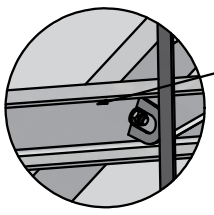

2 Stk Maschinenschrauben 8.8 M24x80 mit Polystoppmutter
Befestigung Windverband

D (1 : 10)

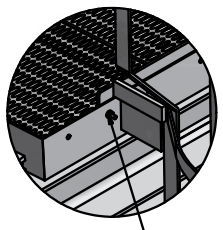

2 Stk 6-kt Schrauben M10x45 mit Mutter und 2 Stk U-Scheiben
Befestigung Aufstieg

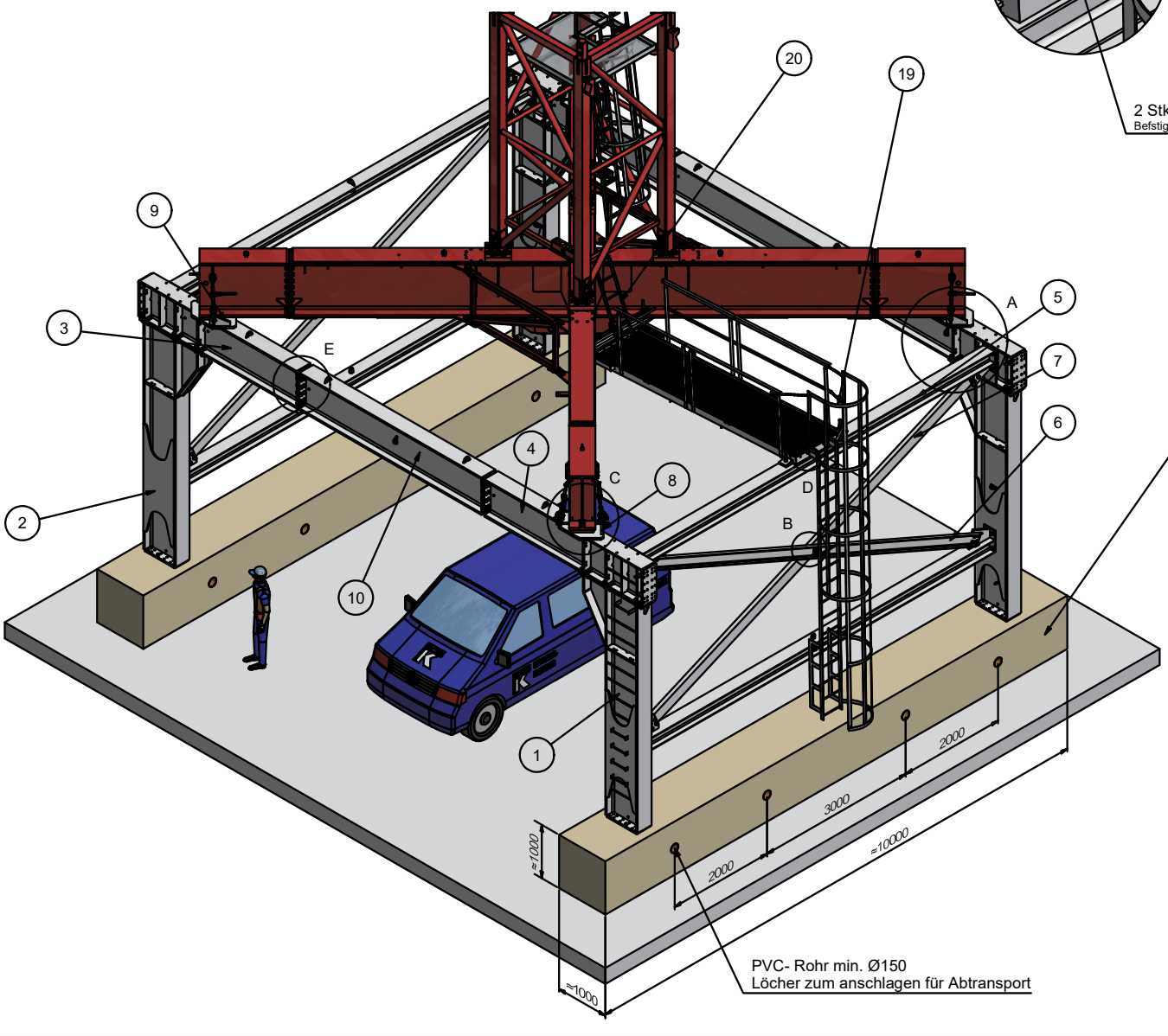

Die bauseitige zu erstellende Kranfundation ist so zu gestalten dass sie den auftretenden Belastungen (Eckdrücke, Schubkräfte, etc.) sowie den verkehrsbedingten Aufprallkräften standhält.
Die Tragfähigkeit des Untergrunds ist dabei zu berücksichtigen.
Die Beurteilung ist grundsätzlich Aufgabe des zuständigen Bauingenieurs.

Gewicht Stahlbau Portal: ca. 16'600 kg

Pos.	Stk.	Bezeichnung
21	8	Ratschenspanner mit 2 Stk Kettenverbinder und Schäkel
20	1	Zugangsleiter kurz
19	1	Aufstiegsleiter V03
18	1	Podest L=4400 komplett
17	2	6-kt Schraube M10x45 mit Mutter mit 2 Stk U-Scheiben
16	8	Maschinenschraube 8.8 M20 x 200
15	16	HV Verschraubung M20x80
14	2	Maschinenschraube M24x80 mit U-Scheibe und Stoppmutter
13	96	HV Verschraubung M24x105
12	96	HV Verschraubung M24x95
11	64	HV Verschraubung M24x80
10	2	Verlängerung HEB 700 komplett
9	2	Auflageplatte HEB 700 links komplett
8	2	Auflageplatte HEB 700 rechts komplett
7	2	Windverband für HEB 700
6	2	Windverband HEB 700 komplett
5	4	Windverbandträger HEB 700 komplett
4	2	Hauptträger HEB 700 rechts komplett
3	2	Hauptträger HEB 700 links komplett
2	2	Stütze HEB 700 komplett
1	2	Stütze HEB 700 mit Tritt komplett

Änd.	Beschreibung	Datum	Vis		Datum	Name
				Gez.	23.10.2017	R.E
				Gepr.		
				Normg.		

Portal 8x10m mit HEB 700

Kaufmann Turmkrane AG
Rütisbergstr. 8 CH-8156 Oberhasli / ZH
Tel.: +41 (0) 43 411 08 30 Fax.: +41 (0) 43 411 08 31
www.krankaufmann.ch / info@krankaufmann.ch

Portal 8m x 10m

Werkstoff

Zchng. Nr. : P8010HEB700FV

F:\CAD-Dateien\CAD\CAD\Portal\8.00x10.00\Portal 8.0x10.0m mit HEB 700.idw