Kaufmann Turmkrane AG
info@krankaufmann.ch
turmkrane.ch

Rütisbergstrasse 8
8156 Oberhasli
+41 43 411 08 30

Rue de Long Vernex 1
1545 Chevroux
+41 26 667 00 28

Teilebenennung Rollen / Dénomination des poulies

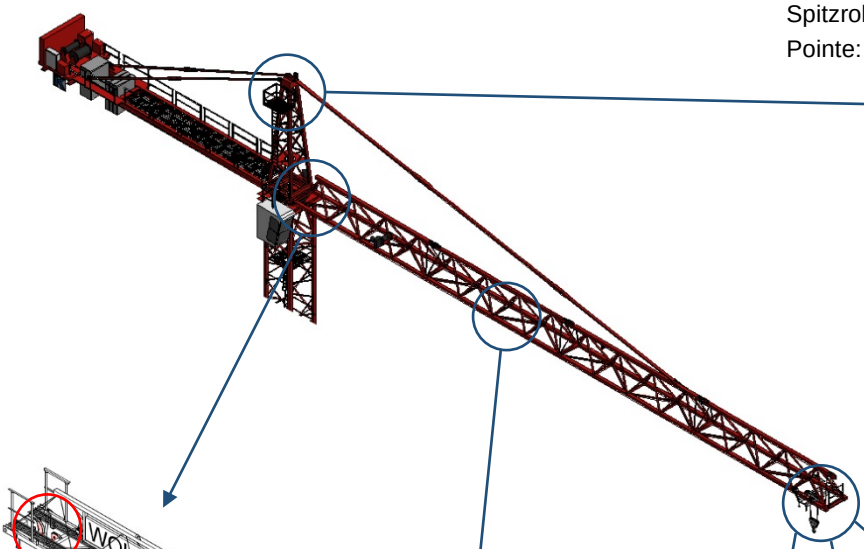

Spitzrolle Hubseil / **1**
Pointe: poulie à câble de levage

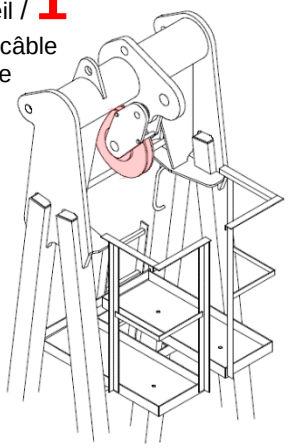

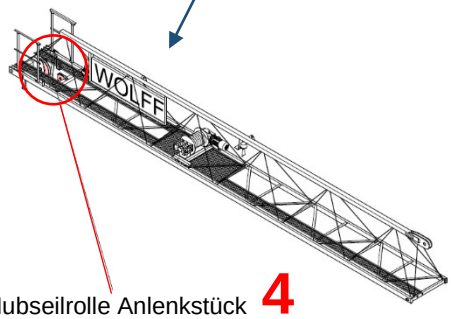

Hubseilrolle Anlenkstück **4**

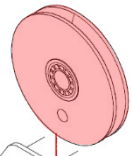

Section de flèche numéro un: Poulie de câble de levage

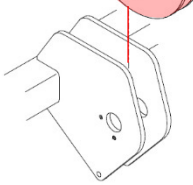

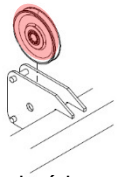

Laufkatzseilrolle Innen **6**

Poulie à câble de roulement de chariot intérieur

Laufkatzseilrolle Spitze / Traverse à émerillon: Poulie à câble de roulement de chariot

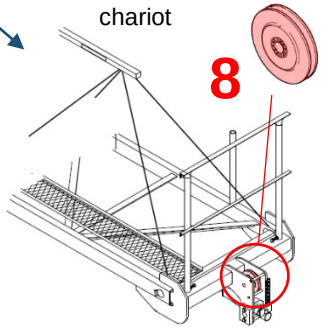

8

Hubseilrolle in Flasche / Poulie à câble de levage moufle inferieure

2

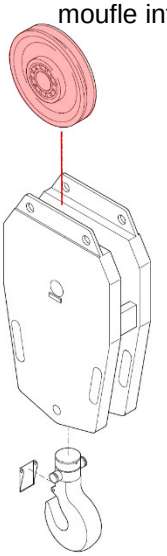

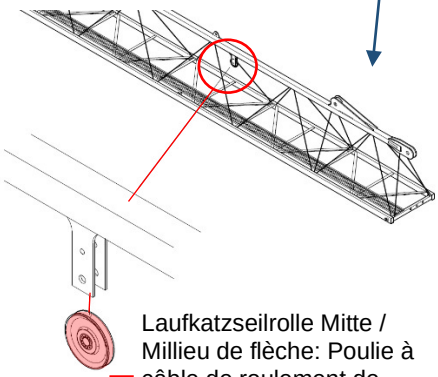

Laufkatzseilrolle Mitte / Millieu de flèche: Poulie à câble de roulement de chariot **5**

3 Laufkatze: Tragrolle / Chariot: Roue mobile

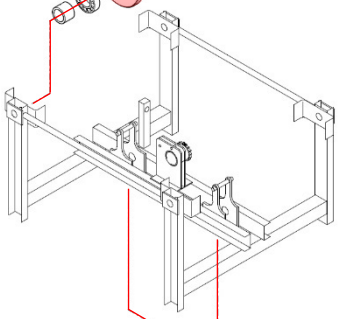

7 Hubseilrolle in Laufkatze / Chariot: Poulie à câble de levage